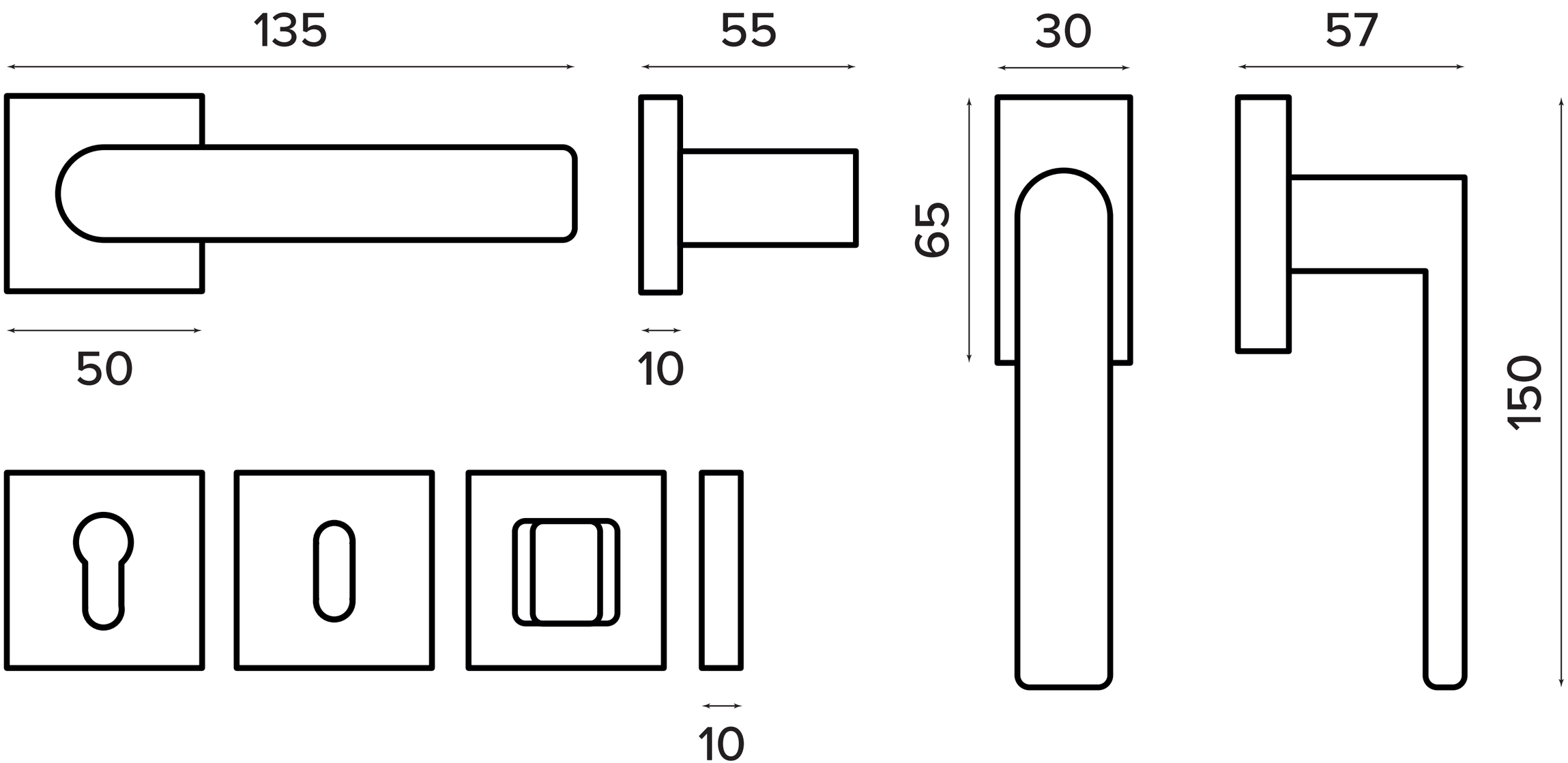
135
55
30
57
65
150
50
10
10