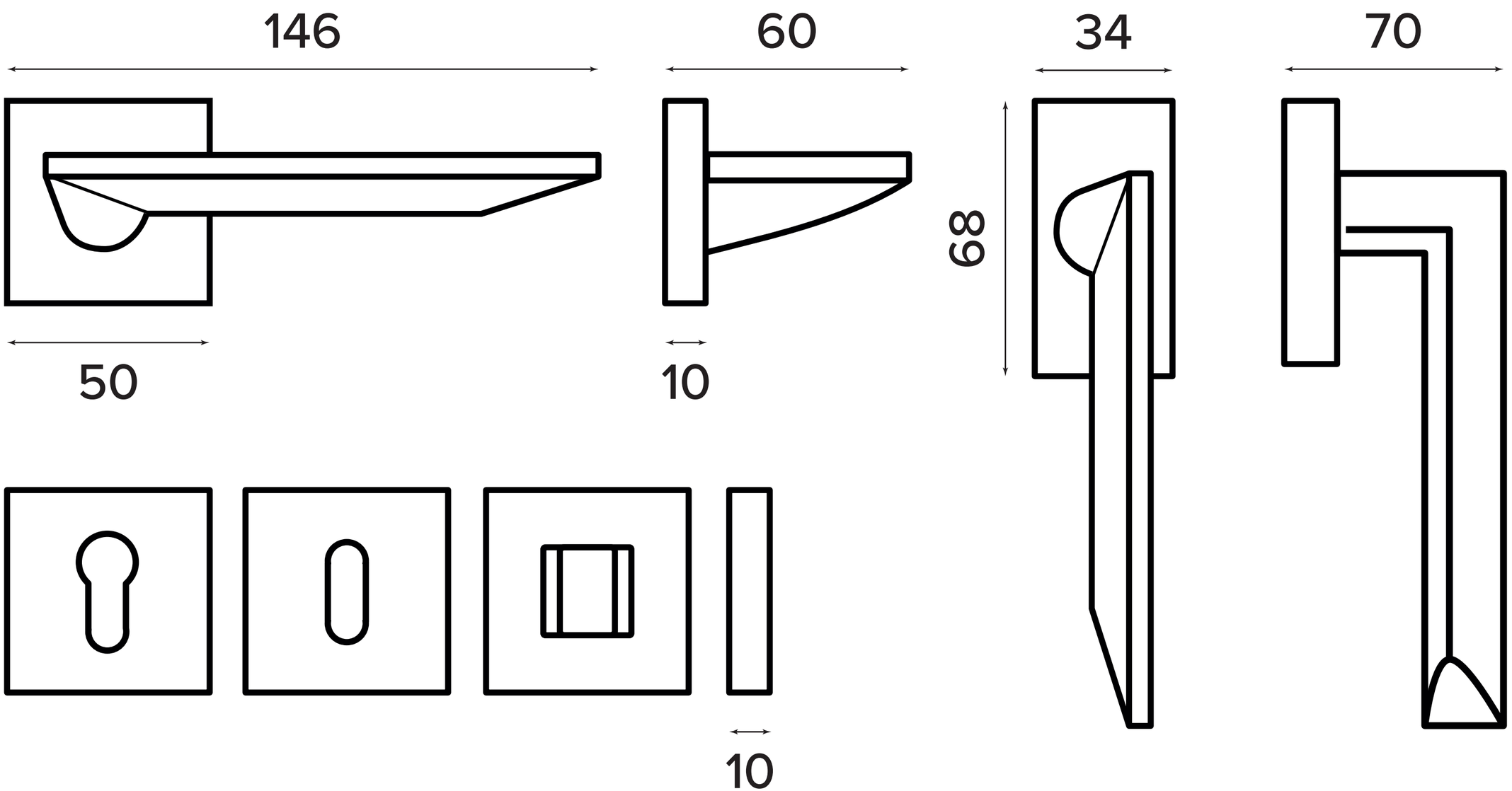
146
60
34
70
68
50
10
10