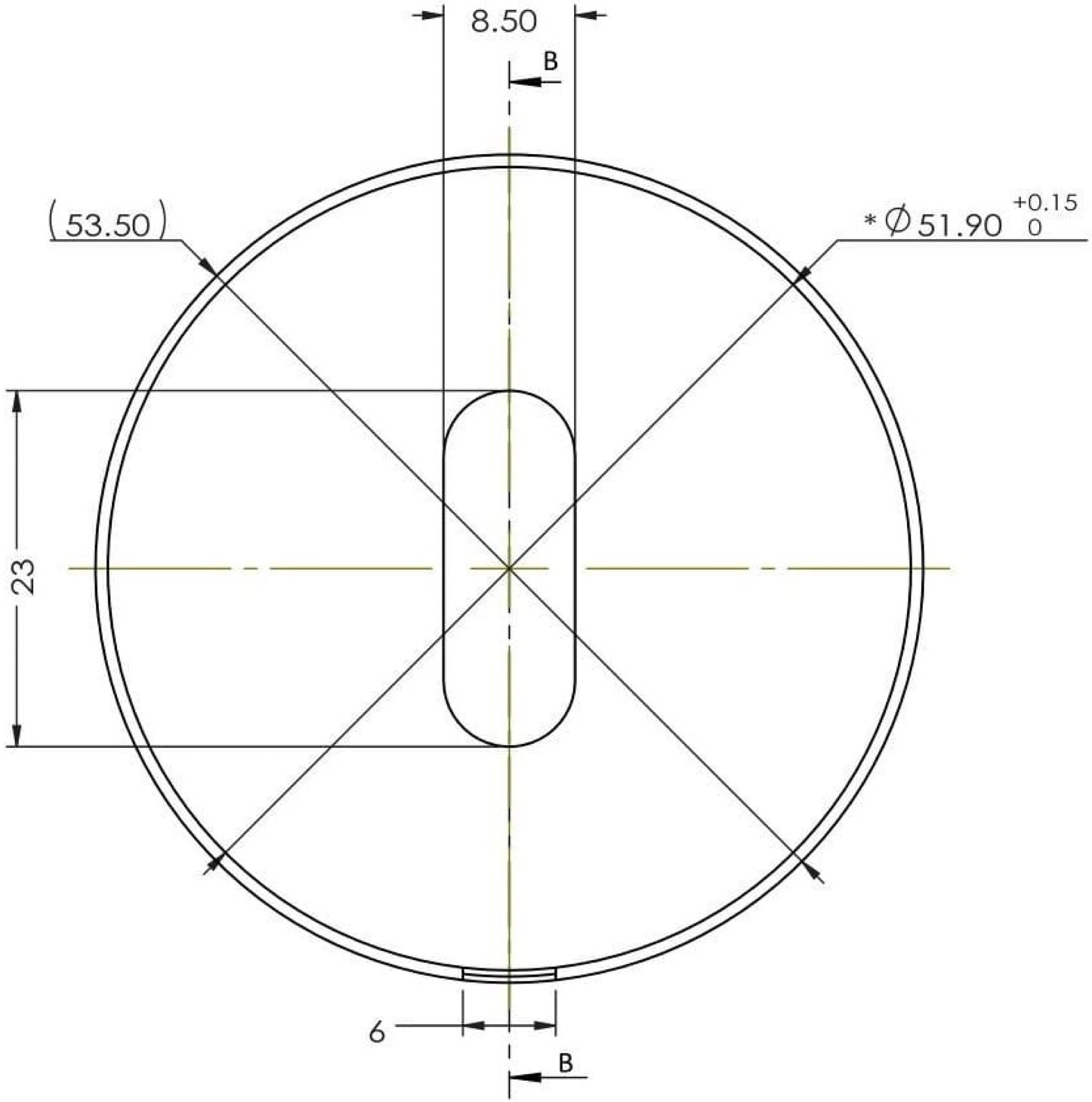

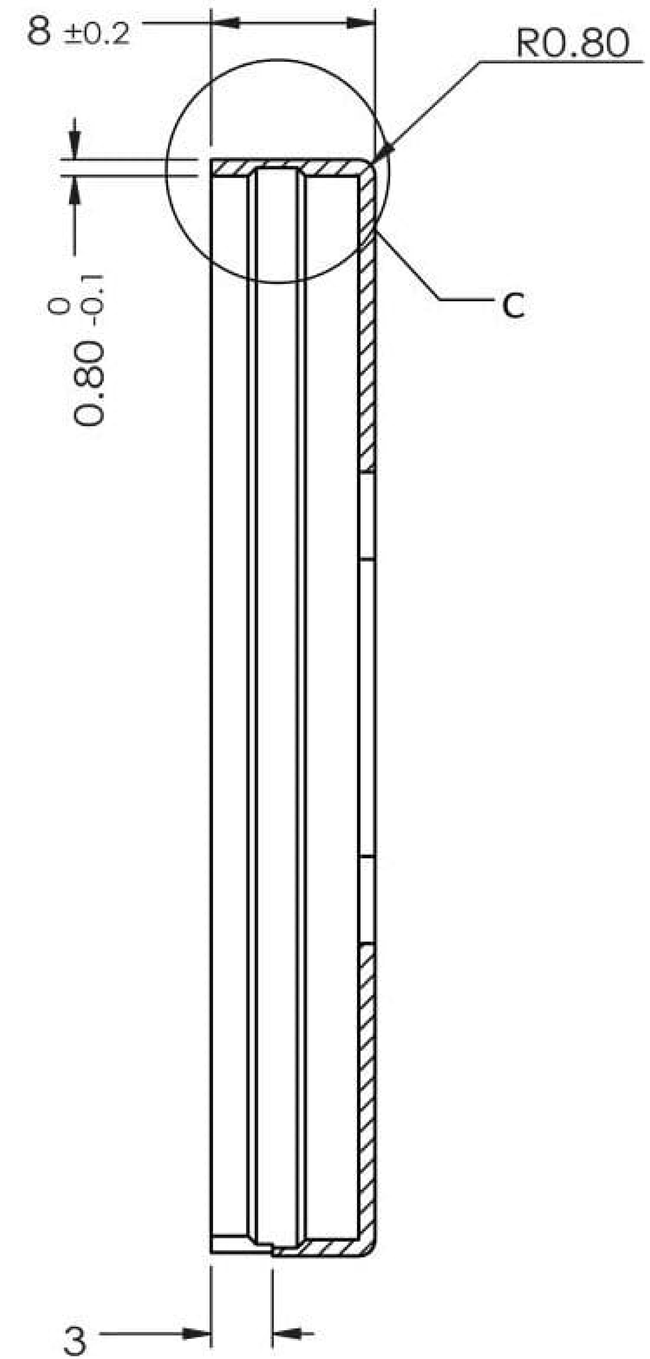

B-B
1.5 : 1