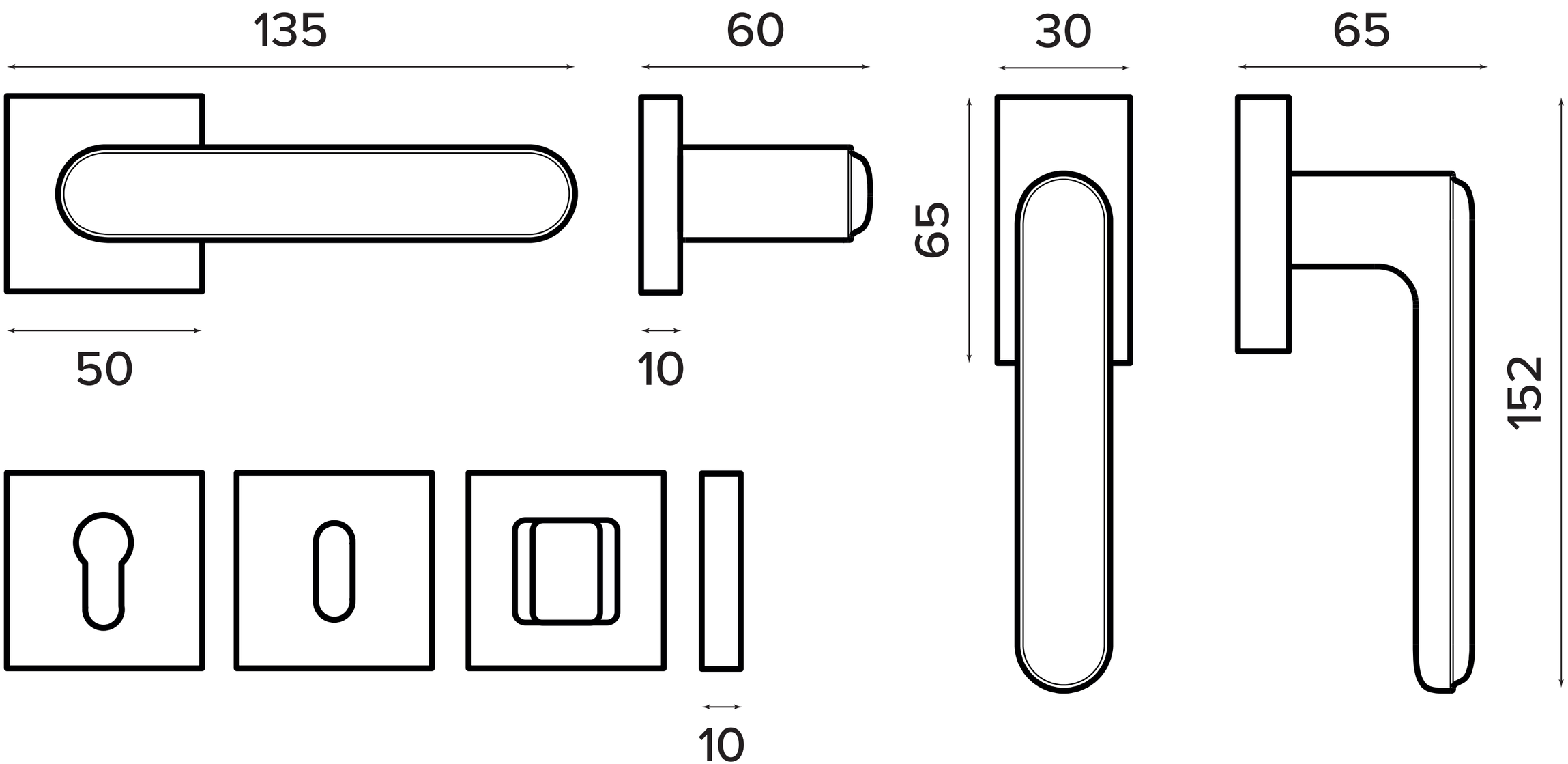
135
60
30
65
50
10
65
152
10