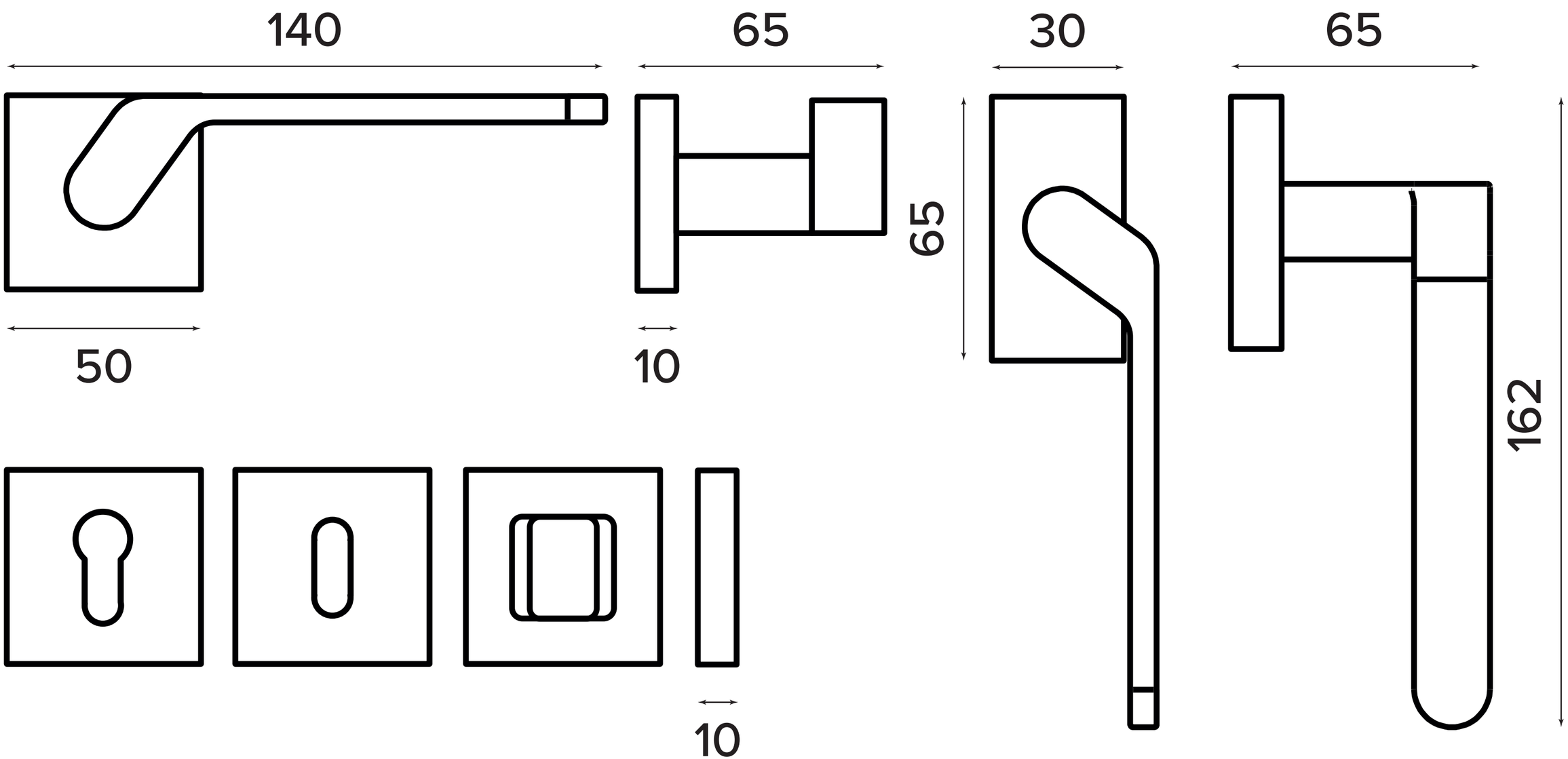
140
65
30
65
50
10
65
162
10