ISTRUZIONI/INSTRUCTION
Kit Art. 5663 - 5663/S

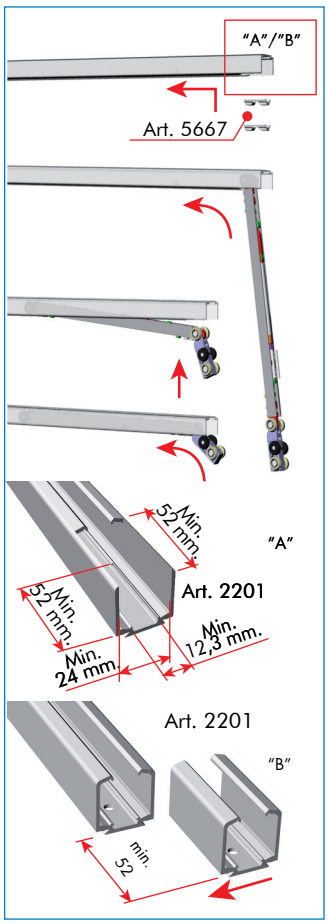

ASSEMBLAGGIO / ASSEMBLING

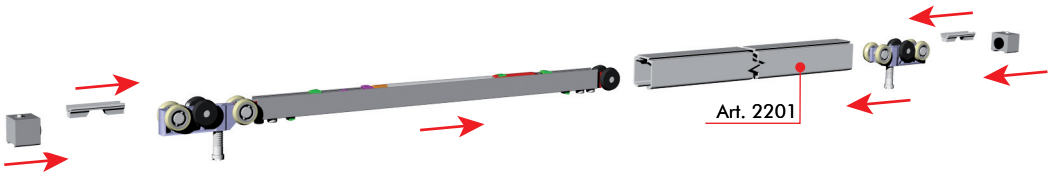

POSIZIONAMENTO COMPONENTI / COMPONENTS POSITIONING

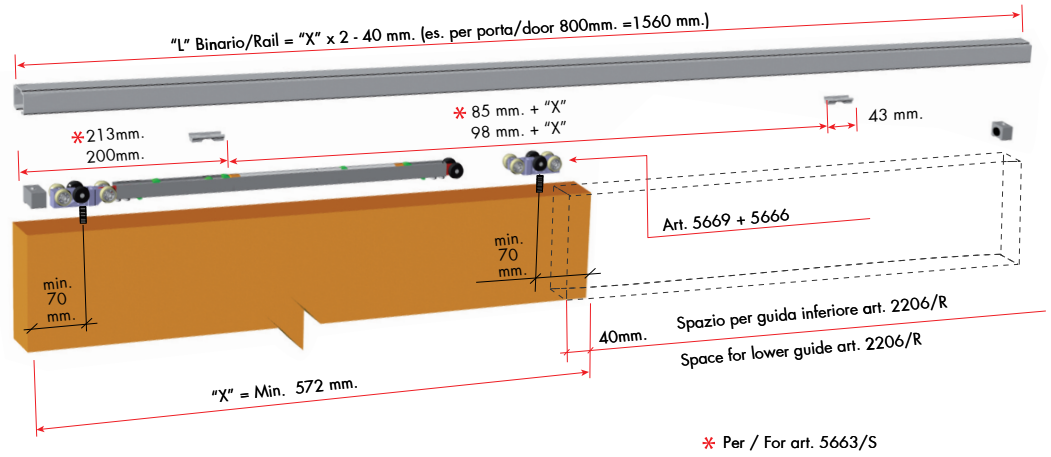

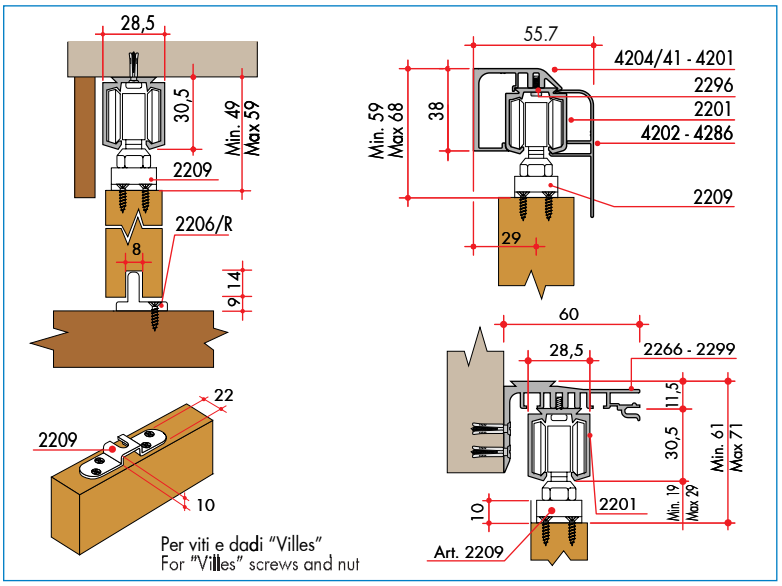

AVVERTENZE IMPORTANTI - WARNINGS

FISSARE IL BINARIO IN PERFETTA POSIZIONE ORIZZONTALE
FIX THE PROFILE IN PERFECT HORIZONTAL POSITION

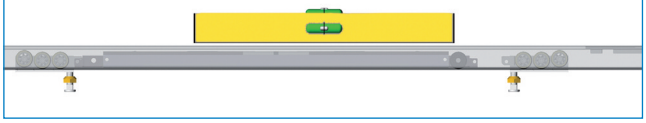

INSERIMENTO
INSERTING

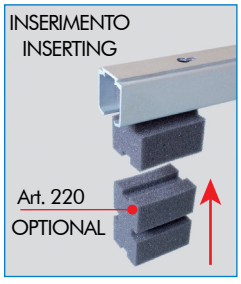

PULIRE IL BINARIO DOPO IL FISSAGGIO
CLEAN THE PROFILE AFTER FIXING

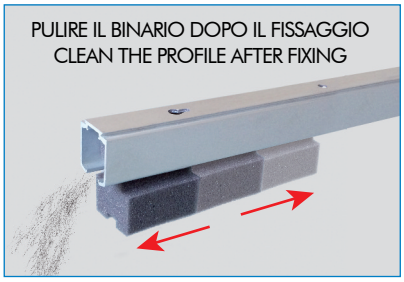

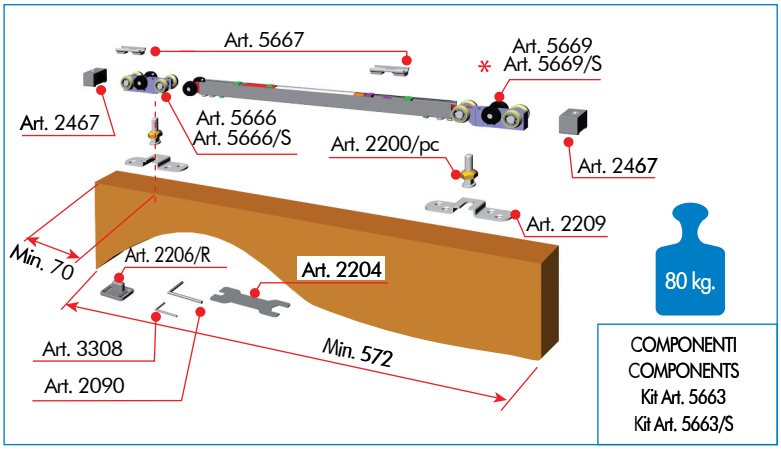

COMPONENTI
COMPONENTS
Kit Art. 5663
Kit Art. 5663/S

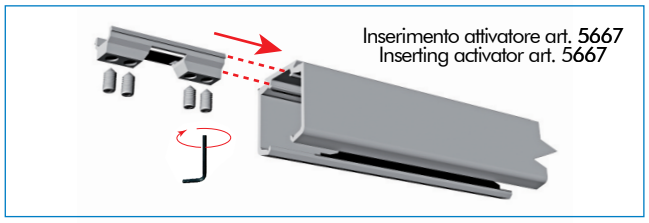

Dopo il posizionamento stringere tutte le viti
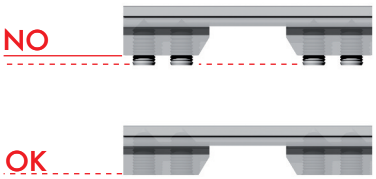
After placement tighten all the screws